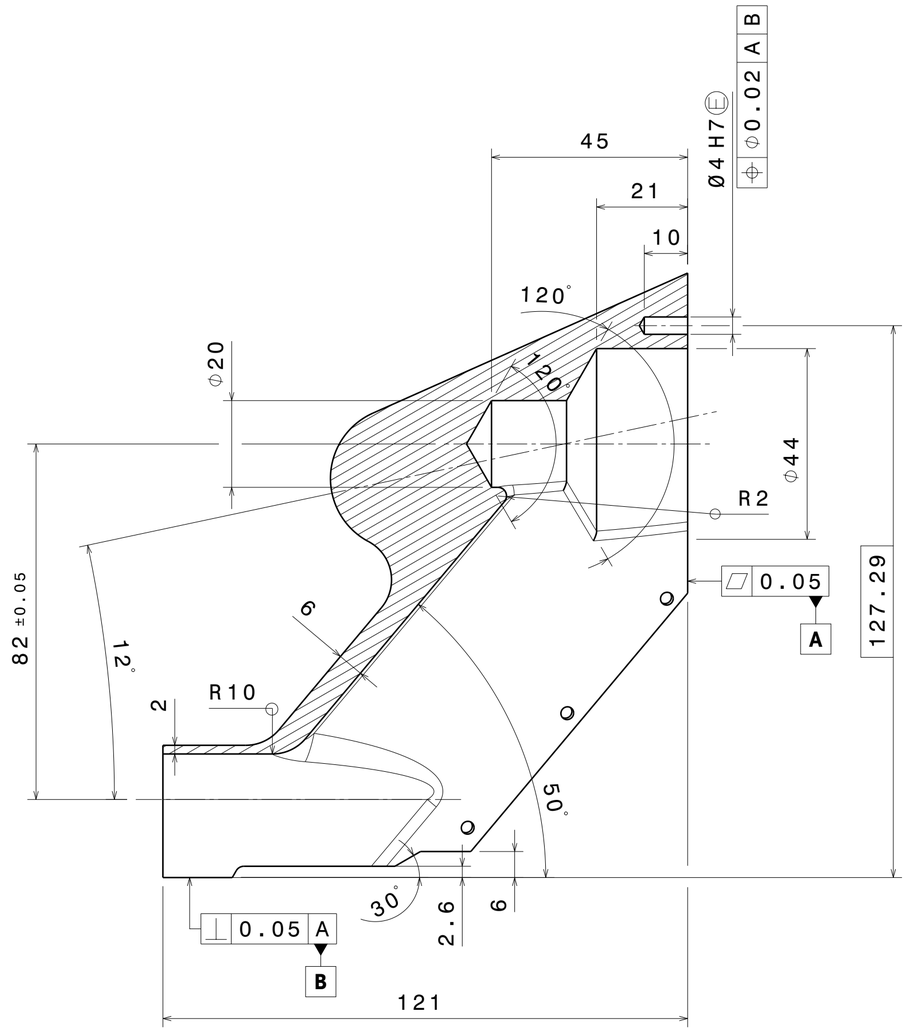

Coupe A-A

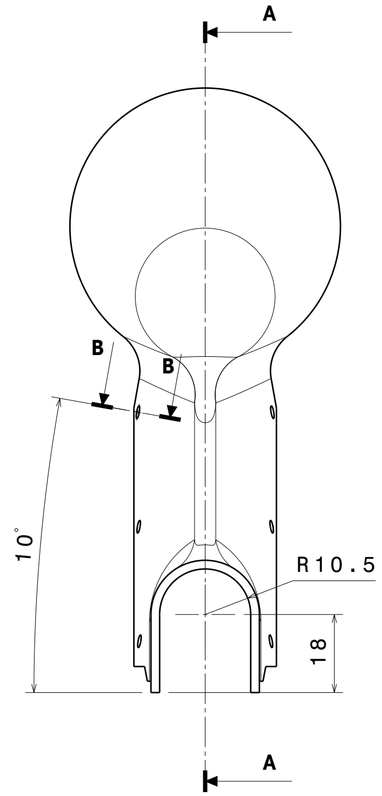

Vue de face

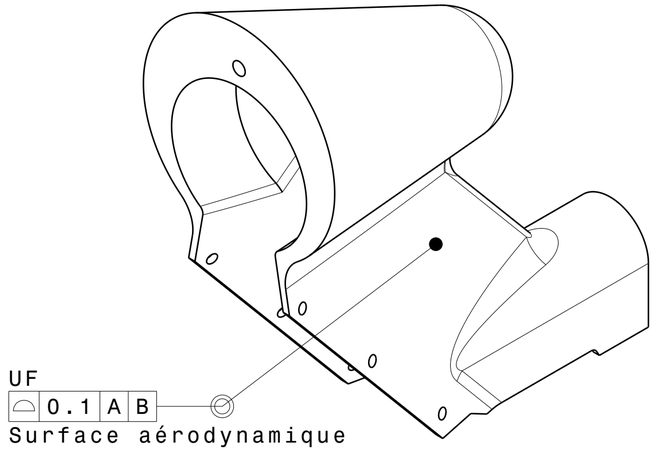

Vue isométrique

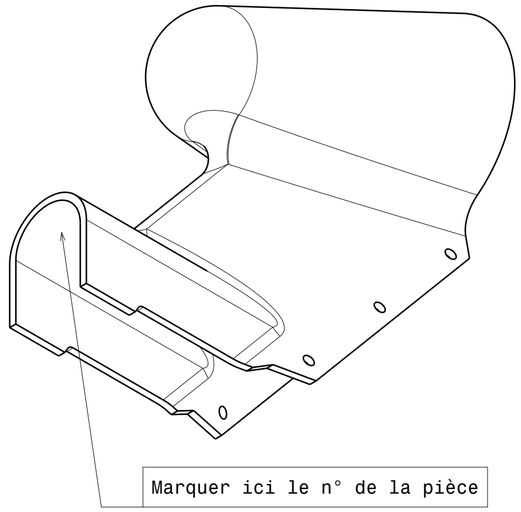

Vue isométrique

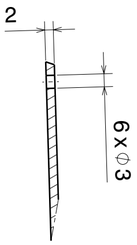

Coupe B-B

Nbre de pièces: 1	TOLERANCES GENERALES: LONGUEURS = ISO 2768-f ALESAGES = H11 ARBRES = h11
Matériau: RAMAX HH	
Protection: -	
Traitement: 1200 MPa	USINAGE GENERAL : Ra 1.6
Graver le N° du plan sur une partie non fonctionnelle de la pièce.	Casser les angles vifs: r= 0,2.

Ind	Modifications	Date	Dessiné par	Visa	Vérifié par	Visa	Approuvé par	Visa
A	Création du document	26/06/25	TEISSIER		CHEYSSON		LECONTE	

SANS MENTION DE PROTECTION

Masse unitaire: 0.8 kg

29 Avenue de la Division Leclerc
92320 CHATILLON
TEL: (33) 01.46.73.40.40

ONERA
THE FRENCH AEROSPACE LAB

Bureau d'Etudes
DSIM-ICS
FAX: (33) 01.46.73.41.44

RENOVATION DEBITMETRE PHI100 A S3

CAPOT BA DARD-N-00853

Ce plan, propriété de l'Onera ne peut etre détenu, reproduit ou communiqué sans son autorisation.

A2	ECH: 1/1	Maquette au: -/-	CAO/CAD: CATIA V5R18	S3MA.8.25003.1002 A Planche: 1/1

Fichier: -
Impression: -